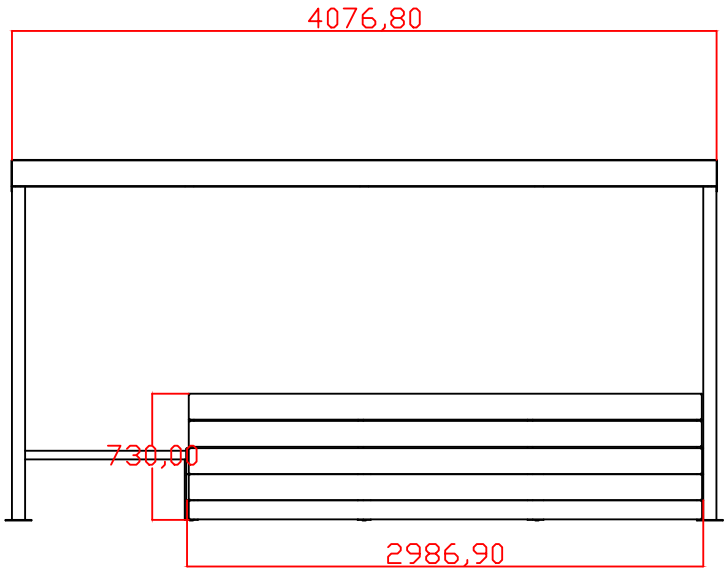

VISTA FRONTAL

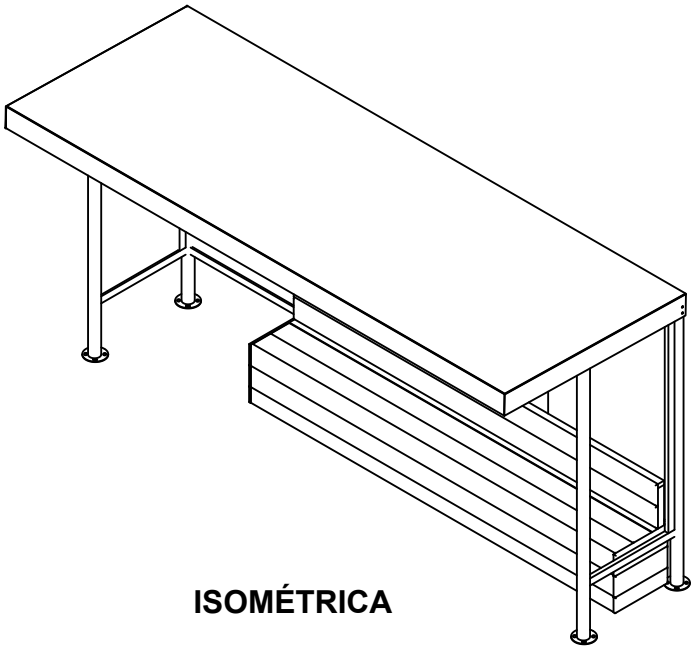

ISOMÉTRICA

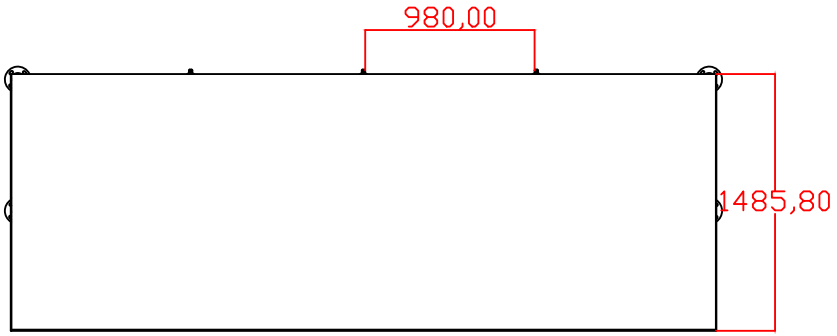

PLANTA BAIXA

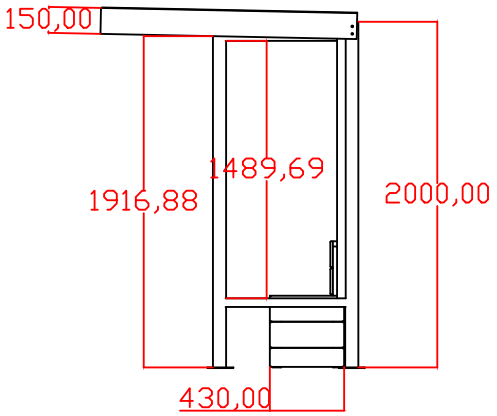

VISTA DIREITA

LAMB - AK/LU/AL

RUA A, 5679 - PARQUE INDUSTRIAL III
CNPJ 14.037.993/001-40
FONE: [45] 3254 7056
MARECHAL CÂNDIDO RONDON - PR
www.lamb.global

obra: ABRIGO DE ÔNIBUS PALMEIRA

folha: 01/01

proprietário: FABIANO ELIAS LAMB

projeto: ARQUITETÔNICO

conteúdo:
VISTA LATERAL
VISTA ISOMÉTRICA
VISTA FRONTAL
PLANTA DE BAIXA

data: MAIO/2026

autor: FABIANO ELIAS LAMB
ENG. CIVIL - CREA PR-2030915